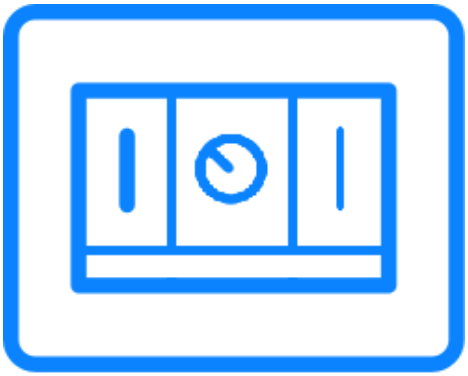

DIGITRAK® CERES®

DCI DigiGuide Manual Del Usuario

2026.10.29

Información de seguridad importante

Campo de capacitación

Configuración inicial

Configuración del lugar de trabajo

Durante la perforación

Después de la perforación

Temas avanzados

Solución de problemas

Referencia

Contáctenos

19625 62nd Ave S Suite B103 Kent, WA 98032 U.S.
dci@digital-control.com | digital - control.com
1.800.288.3610 | 1.425.251.0559

Información de seguridad importante 4

ADVERTENCIA DE SEGURIDAD GENERAL 4

NOTAS ESPECIALES SOBRE LA INTERFERENCIA 6

REQUISITOS DEL ENTORNO 8

ALMACENAMIENTO Y ENVÍO DE BATERÍAS 9

ELIMINACIÓN DE EQUIPOS Y BATERÍAS 10

Campo de capacitación 12

CONTENIDO DE LA CAJA 12

NAVEGACIÓN DEL MENÚ 12

BIG GAUGES (DIALES GRANDES) 13

PANTALLAS DEL MODO OBJETIVO 17

PANTALLAS DE SECUENCIAS DE ROTACIÓN 20

Configuración inicial 22

REGISTRO DE EQUIPO EN EL PORTAL MYDCI 22

ENCENDIDO DEL EQUIPO Y VERIFICACIÓN DE LA TELEMETRÍA 23

ACTUALIZACIÓN DEL SOFTWARE DE LA PANTALLA A TRAVÉS DE WI-FI 25

Configuración del lugar de trabajo 27

INSTALACIÓN DE LA ANTENA 27

VERIFICACIÓN DE LOS DATOS 28

Durante la perforación 29

FUNCIONAMIENTO BÁSICO 29

CAMBIO DE LAS FRECUENCIAS DEL TRANSMISOR MEDIANTE SECUENCIAS DE ROTA... 32

Después de la perforación **37**

LIMPIEZA 37

ALMACENAMIENTO 37

Temas avanzados **38**

PERSONALIZACIÓN DE LA PANTALLA 38

ADMINISTRACIÓN DE LAS CONEXIONES WI-FI DE LA PANTALLA 40

RASTREO DE EQUIPOS DIGITRAK O MARCADO EN CASO DE ROBO 41

TARGET STEERING (EL MODO OBJETIVO) 44

TARGET MODE (MODO OBJETIVO) SIN PROFUNDIDAD 51

COMPROBACIÓN DE LA CALIDAD DE LA SEÑAL DE TELEMETRÍA 54

Solución de problemas **57**

FALTAN FUNCIONES EN LA PANTALLA RD8 57

SIN SEÑAL EN LA PERFORADORA 58

Referencia **60**

ESPECIFICACIONES DEL PRODUCTO CERES 60

CAMBIO DE PROFUNDIDAD DE UNA BARRA DE 6 PIES (1.8 M) SEGÚN EL CABECEO 62

CAMBIO DE PROFUNDIDAD DE LA BARRA DE 15 PIES SEGÚN LA INCLINACIÓN 64

RD8 VIDEOS 66

Contáctenos **67**

Información de seguridad importante

ADVERTENCIA DE SEGURIDAD GENERAL

- Use el sistema de guiado de DCI únicamente según las instrucciones de funcionamiento de su sistema.
- Se pueden producir lesiones graves, la muerte y daños a la propiedad, si el equipo de perforación subterránea golpea una línea de gas natural, un cable eléctrico de alto voltaje u otro servicio público.
- Se pueden producir retrasos en el trabajo y sobrecostos si no usa el sistema correctamente.
- Calibre correctamente su sistema de guiado de DCI cada vez que cambie frecuencias, transmisores o cabezales de la perforadora y valide la calibración antes de cada proyecto de perforación. Si no lo hace, las lecturas de profundidad pueden ser inexactas.
- La interferencia puede provocar lecturas de profundidad inexactas o interrupción de los datos. Consulte “Notas especiales sobre la interferencia” para obtener más información.
- Los sistemas de guiado de DCI se usan para localizar y guiar el transmisor (en su carcasa) bajo tierra. No se pueden utilizar para localizar servicios públicos subterráneos.
- Si no se encuentran los puntos de localización delantero y trasero, se pueden producir imprecisiones que pueden provocar perforaciones fuera de la trayectoria y chocar con un servicio público subterráneo.

- La línea de localización de un localizador de DCI no indica la posición del cabezal de la perforadora. Los localizadores de DCI rastrean el transmisor en su carcasa, que se encuentra detrás de la broca de perforación. Además, al perforar en pendientes pronunciadas o profundas, la línea de localización puede indicar una posición detrás o delante del transmisor. Consulte “Pronunciada y profunda” en Temas avanzados para obtener información importante sobre cómo localizar con precisión el cabezal de la perforadora al perforar en pendientes pronunciadas o profundas.
- Asegúrese de que se localicen todos los servicios públicos subterráneos, expuestos o marcados con precisión antes de perforar. Siga todas las precauciones de seguridad adecuadas, como la espeleología.
- Los equipos de DCI no son a prueba de explosiones y nunca deben usarse cerca de sustancias inflamables o explosivas.
- Use ropa de protección/seguridad en el lugar de trabajo, como botas dieléctricas, guantes, casco, chaleco de alta visibilidad y gafas de seguridad.
- Instale los transmisores en la carcasa de la perforadora lo antes posible después de encenderlo. Si no puede, desenrosque la tapa para apagar el transmisor hasta que pueda instalar el transmisor en la carcasa de la perforadora con el fin de reducir la exposición a radiofrecuencias.
- Cumpla las normativas federales, estatales y locales aplicables (como las de OSHA), así como todas las demás precauciones de seguridad habituales o exigidas.

Si tiene preguntas sobre el funcionamiento de su sistema de guiado, comuníquese con el Servicio al Cliente de DCI para obtener ayuda.

NOTAS ESPECIALES SOBRE LA INTERFERENCIA

Aunque los sistemas de guiado de DCI proporcionan tecnología para combatir las interferencias activas (y las interferencias pasivas, con el transmisor habilitado para varillas de refuerzo Sub-K®), ningún sistema de guiado es inmune a todas las interferencias.

La interferencia puede provocar lecturas de profundidad inexactas o la pérdida o interrupción de datos. Nunca confíe en datos que no se muestran rápidamente ni permanecen estables.

El optimizador de frecuencias Falcon selecciona las frecuencias basándose en las interferencias medidas en un momento y lugar específicos.

Los niveles de interferencia cambian con el tiempo e incluso con cambios de ubicación menores. El optimizador de frecuencias no sustituye el juicio prudente del operador. Si el rendimiento disminuye durante la perforación, considere cambiar a la otra banda seleccionada (no disponible en el Falcon F1) o usar el modo Max Mode.

Un ícono A en la pantalla de localización del Falcon o ícono de advertencia en la pantalla ARES puede indicar una **atenuación *** de la señal debido a la presencia de interferencia excesiva, que puede hacer que las lecturas de profundidad sean inexactas. La atenuación es normal en profundidades superficiales inferiores a 8 pies (2,4 m). Si además la intensidad de la señal se muestra parpadeante, esto indica interferencia extrema. Los puntos de profundidad y de localización pueden estar comprometidos y el localizador no se calibrará.

La interferencia se clasifica como activa (generadora de señales electromagnéticas) o pasiva (material que puede conducir o bloquear señales electromagnéticas). Las fuentes de interferencia pueden ser:

Activas

- Circuitos de señalización del tráfico
- Cercas para perros enterradas
- Protección catódica
- Comunicaciones por radio
- Sistemas de seguridad
- Antenas de microondas
- Cables de luz, teléfono, fibra óptica y televisión por cable

Pasivas

- Tuberías de metal
- Varillas de refuerzo
- Planchas para zanjas
- Cercas de malla metálica
- Vehículos
- Agua salada/domos salinos
- Tierra conductora, como el mineral de hierro

Si tiene preguntas sobre el funcionamiento de su sistema de guiado, comuníquese con el Servicio al Cliente de DCI para obtener ayuda.

DEFINICIONES DEL GLOSARIO

*ATENUACIÓN

El localizador atenúa automáticamente la señal del transmisor cuando la localización se lleva a cabo a poca profundidad para reducir la intensidad excesiva de la señal del transmisor. La atenuación está en vigor cada vez que aparece una A en la pantalla del Modo de localización. La atenuación también puede indicar la presencia de una interferencia excesiva, lo que puede hacer que las lecturas de profundidad sean inexactas.

La atenuación es normal mientras el localizador se encuentre cerca del transmisor; la atenuación durante la calibración es una advertencia para reubicar el localizador y calibrar en una zona con menos interferencia. El localizador no calibrará cuando la intensidad de la señal está destellando, indicando la presencia de una interferencia extrema.

REQUISITOS DEL ENTORNO

Altitud de trabajo del sistema: hasta 6,562 pies (2.000 m).

Temperatura de almacenamiento y transporte de los localizadores: -4° a 140°F (-20 ° a 60 °C)

Temperatura de almacenamiento y transporte de las pantallas remotas: -4° a 140°F (-20 ° a 60 °C)

Someter el equipo a condiciones fuera de estos límites especificados puede afectar el funcionamiento.

Para evitar golpes mecánicos al equipo durante el transporte, haga el envío en un estuche de transporte original o en un embalaje lo suficientemente resistente.

Si tiene preguntas sobre el funcionamiento de su sistema de guiado, comuníquese con el Servicio al Cliente de DCI para obtener ayuda.

ALMACENAMIENTO Y ENVÍO DE BATERÍAS

Quite las baterías de todos los componentes del sistema durante el envío y el almacenamiento prolongado. No hacerlo podría tener como consecuencia fugas de la batería, que pueden provocar riesgo de explosión, riesgos médicos o daños.

Solo personal capacitado y certificado debe empacar y enviar las baterías de iones de litio. Nunca envíe baterías dañadas.

Si tiene preguntas sobre el funcionamiento de su sistema de guiado, comuníquese con el Servicio al Cliente de DCI para obtener ayuda. Comuníquese con Servicio al Cliente de DCI mediante el enlace de **Contact** (Contacto) en la aplicación DigiGuide, busque una lista de oficinas en la parte de atrás de cualquier manual impreso de DigiGuide y en el sitio web de DCI:digital-control.com.

Si planea almacenar los paquetes de baterías durante cualquier período de tiempo, siga estas directrices:

- Almacene y transporte las baterías usando un estuche protector adecuado que las mantenga aisladas de manera segura unas de otras. No hacerlo podría tener como consecuencia cortocircuitos, que pueden llevar a condiciones peligrosas, incluyendo un incendio.
- No almacene el paquete de la batería a temperaturas superiores a 113 °F (45 °C).
- No almacene el paquete de la batería en estado completamente descargado.
- No almacene el paquete de la batería en el cargador.
- No almacene varias baterías juntas donde sus bornes u otro material conductor suelto puedan tener contacto entre sí y causar un cortocircuito.
- Nunca envíe baterías dañadas.

- Antes de almacenar un paquete de batería de iones de litio durante un período de tiempo prolongado, cárguelo a un nivel entre el 30 % y el 50 % (dos o tres LED iluminados en el medidor).
- No guarde el paquete de la batería durante más de un año a menos que lo recargue periódicamente hasta un nivel entre el 30 % y el 50 %.

Las baterías de litio están reguladas por las normas UN3480 y UN3481 (relativas a baterías de iones de litio).



Las baterías de litio se consideran mercancías peligrosas diversas de clase 9 según las reglamentaciones de la Asociación de Transporte Aéreo Internacional (International Air Transportation Association, IATA); se aplican las reglamentaciones de IATA y las reglamentaciones de transporte terrestre 49 CFR 172 y 174. Solo personal capacitado y certificado debe empacar y enviar estas baterías. Nunca envíe baterías dañadas.

ELIMINACIÓN DE EQUIPOS Y BATERÍAS

Este símbolo en el equipo indica que no debe desecharse junto con los demás residuos domésticos.



En su lugar, es su responsabilidad desechar dicho equipo en un punto de recolección designado para el reciclaje de baterías o equipos eléctricos y electrónicos. Si el equipo contiene una sustancia prohibida, la etiqueta mostrará el contaminante (Cd = Cadmio; Hg = Mercurio; Pb = Plomo) cerca de este símbolo.

Antes de reciclar, asegúrese de que las baterías estén descargadas o que los terminales estén cubiertos con cinta adhesiva para evitar cortocircuitos.

La recolección y el reciclaje por separado de sus equipos de desecho en el momento de su eliminación ayudarán a conservar los recursos naturales y garantizarán que se reciclen de una manera que proteja la salud humana y el medio ambiente.

Para obtener más información sobre dónde puede entregar sus equipos desechados para su reciclaje, comuníquese con la oficina de su ciudad local, su servicio de eliminación de desechos domésticos o la tienda donde compró el equipo.

EE. UU.: Comuníquese con el localizador de puntos de entrega de The Battery Network llamando al 1-877-2-RECYCLE o visite: www.batterynetwork.org.

La siguiente sección debe permanecer en francés por motivos de cumplimiento normativo y no debe traducirse.

Ce symbole figurant sur l'équipement indique qu'il ne faut pas le jeter avec les ordures ménagères.

Il vous incombe en effet d'éliminer ce type d'équipement en l'amenant à un site de récupération désigné pour le recyclage des batteries/piles ou d'appareils électriques et électroniques. Si le matériel contient une substance interdite, l'étiquette indiquera le polluant (Cd = cadmium ; Hg = mercure ; Pb = plomb) à côté de ce symbole. Avant de recycler les batteries, assurez-vous qu'elles sont déchargées ou que les bornes sont recouvertes d'un ruban adhésif pour éviter les courts-circuits. La collecte séparée et le recyclage de votre matériel usagé au moment de l'élimination permettront de conserver les ressources naturelles et de veiller à un recyclage en bonne et due forme, qui protège la santé humaine et l'environnement. Pour plus d'informations sur les sites où vous pouvez déposer votre matériel usagé à recycler, veuillez contacter les autorités municipales, votre service d'élimination des déchets ménagers ou le lieu d'achat du matériel.

Campo de capacitación

CONTENIDO DE LA CAJA





1. Pantalla táctil
2. Conexión de antena externa
3. Puerto USB
4. Conector de alimentación
5. Cordón de la funda
6. Soporte de bola y brazo RAM
7. Base magnética

NAVEGACIÓN DEL MENÚ

Al encenderse, el producto Ceres muestra automáticamente la pantalla **Big gauges** (Diales grandes).

El producto Ceres dispone de una pantalla táctil que permite navegar por el sistema, acceder a los controles y seleccionar opciones. Para tocar la pantalla, puede usar la yema de un dedo o guantes con puntas compatibles con pantallas táctiles. Nunca toque la pantalla con las uñas ni con otros objetos.

La pantalla táctil del producto Ceres tiene una barra de menús y una barra de estado en la parte inferior de la pantalla.



En esta imagen, la barra de menús muestra las pantallas disponibles: **"Settings" (Ajustes) y "While drilling" (Durante la perforación)**.

En el momento de seleccionar una pantalla, aparecen las pestañas de funciones sobre esta barra. Por ejemplo, en la pantalla **While drilling** (Durante la perforación) aparecen las pestañas **Roll sequence** (Secuencia de rotación), **Target mode** (Modo objetivo) y **While drilling** (Durante la perforación).

La barra de estado muestra la hora, el canal de telemetría, la intensidad de la señal y la autonomía restante de la batería del transmisor.

Para cambiar el canal de telemetría, toque el icono de telemetría o toque **Settings** (Ajustes).

Para cambiar el idioma, la hora, las unidades de medida y configurar advertencias y límites, toque **Settings** (Ajustes).

BIG GAUGES (DIALES GRANDES)

En el momento de encender el producto Ceres, la primera pantalla muestra los tres diales de perforación principales: **Pitch** (Cabeceo), **24-position clock** (Reloj de 24 posiciones) y **Depth reading** (Profundidad).

En la parte inferior de la pantalla aparecen las barras de estado y de menús.

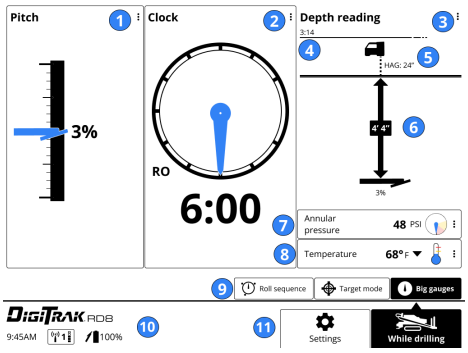

1. Panel de inclinación con dial
2. Panel con reloj de 24 posiciones (se muestra la corrección del alabeo del transmisor, RO)
3. Panel de lecturas de profundidad
4. Tiempo desde la última lectura de profundidad
5. HAG™ (altura sobre el suelo)
6. Profundidad/profundidad proyectada estimada enviada desde el localizador
7. Presión anular del transmisor (en algunos modelos de transmisor)
8. Temperatura del transmisor
9. Pantallas While drilling (Durante la perforación) (con la opción **Big gauges** (Diales grandes) seleccionada)
10. Estado del transmisor: telemetría, intensidad de la señal y autonomía de la batería del localizador

11. Botones de menús (opción **While drilling** (Durante la perforación) seleccionada)

Información del panel de cabeceo

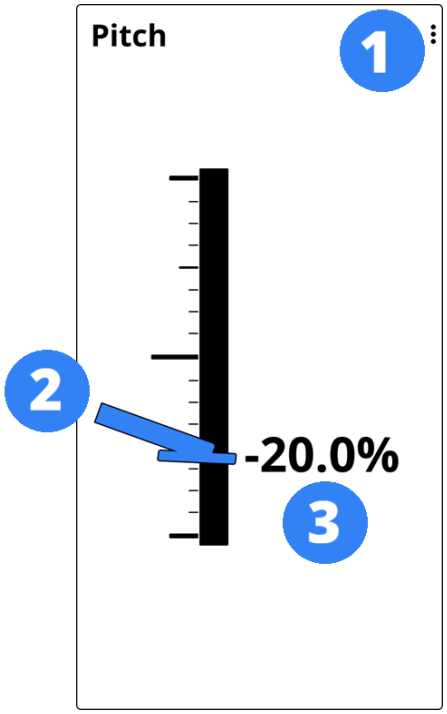

1. Menú **More options** (Más opciones)
2. Posición del cabezal de perforación
3. Valor del cabeceo (inclinación longitudinal) en el momento de la lectura de profundidad

Panel con reloj de 24 posiciones



Panel de lecturas de profundidad

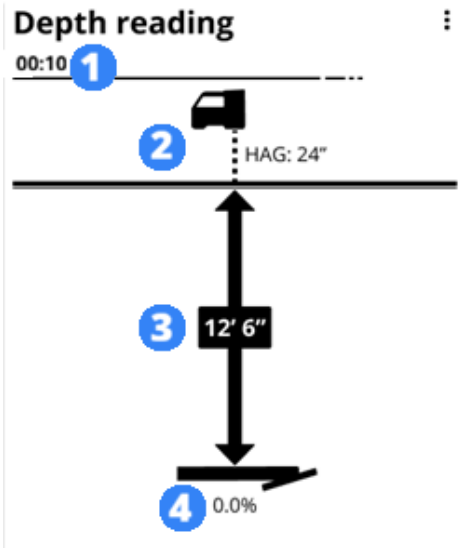

1. Temporizador de 5 minutos desde la última lectura de profundidad
2. Localizador con **altura sobre el suelo *** (configurada en el localizador)
3. Profundidad en el momento de la medición

4. Transmisor en el cabezal de perforación y cabeceo en el momento de la lectura.

Barras de estado y de menús



1. Tiempo
2. Canal e intensidad de la señal de telemetría
3. Carga de la batería del transmisor
4. Botón de ajustes
5. Botones de menús (opción **While drilling** (Durante la perforación) seleccionada)
6. Pestañas de las funciones “While drilling” (Durante la perforación) (opción **Big gauges** (Diales grandes) seleccionada)

DEFINICIONES DEL GLOSARIO

> ***HAG (ALTURA SOBRE EL SUELO)**
>
> La altura a la que planeas mantener el localizador sobre el suelo mientras tomas lecturas de profundidad. La HAG se mide desde la parte inferior del localizador hasta el suelo. Si estás usando un Trakstand con las patas completamente extendidas, la HAG es de 1' 6" (0,46 m).

PANTALLAS DEL MODO OBJETIVO

Para cambiar la visualización estando el modo objetivo activado en el localizador, toque la pestaña **Target mode** (Modo objetivo) en **While drilling** (Durante la perforación).

Para obtener más información sobre el modo objetivo, consulte el manual DCI DigiGuide de su localizador.

Usuarios de Falcon. En equipos ARES, el modo “Target Steering” (objetivo de referencia para el guiado) se denomina “Modo objetivo”.

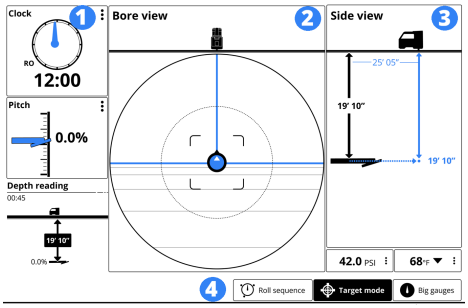

1. Panel de diales pequeños (reloj, cabeceo, lectura de profundidad)
2. Panel de vista superior de la perforación con el transmisor situado sobre el objetivo (bola azul y líneas azules)
3. Panel de vista lateral
4. Barras de estado y de menús (opciones **While drilling** (Durante la perforación) y **Target mode** (Modo objetivo) seleccionadas)

Vista de perforación (transmisor en la perforación desviado del objetivo)

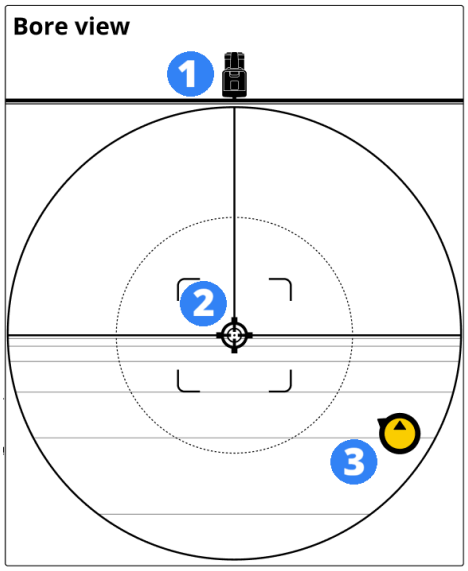

1. Localizador
2. Objetivo del localizador

3. Transmisor (bola amarilla con flecha en dirección al objetivo)

Vista lateral (transmisor hacia el objetivo, desde la perforadora hacia la izquierda)

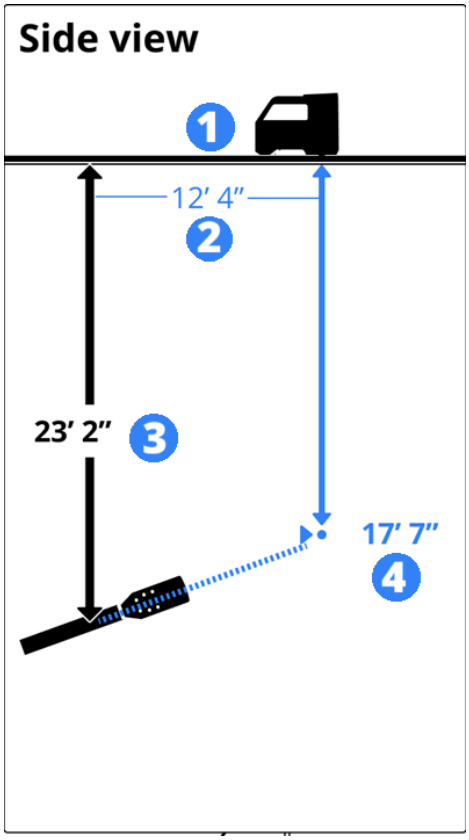

1. Localizador
2. Distancia desde el transmisor en la carcasa de la perforadora hasta el objetivo del localizador
3. Profundidad proyectada estimada del transmisor en la carcasa de la perforadora
4. Objetivo de profundidad

PANTALLAS DE SECUENCIAS DE ROTACIÓN

Las secuencias de rotación permiten cambiar ajustes del transmisor mientras se encuentra bajo tierra. El operador de la perforadora hace rotar el cabezal de perforación siguiendo una secuencia específica y manteniéndolo en determinadas posiciones durante tiempos preestablecidos. Para facilitar la ejecución de secuencias de rotación, la RD8 muestra la secuencia deseada con un temporizador.

> Usuarios de Aurora. Esta función es similar a la aplicación XR.

La secuencia de rotación 10-2-7 requiere mantener la posición en el reloj durante un tiempo determinado. La pantalla muestra la posición en el reloj y un temporizador que indica durante cuánto tiempo debe mantenerse el transmisor en esa posición.

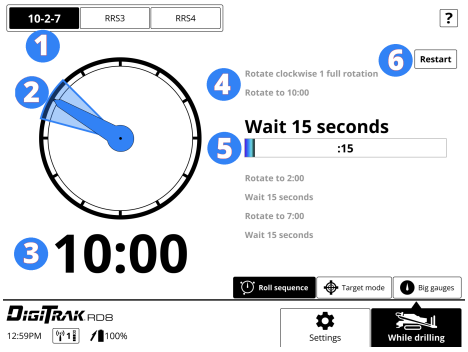

1. Secuencia de rotación seleccionada
2. Reloj con aguja azul en la posición actual
3. Posición actual en el reloj
4. Pasos (paso actual resaltado)
5. Temporizador

6. Botón de reinicio

Al ejecutar una secuencia de rotación repetitiva (RRS), se cuenta el número de rotaciones en una dirección con pausas temporizadas. En cada paso, la pantalla indica cuántas veces debe girar el cabezal de perforación y un temporizador realiza la cuenta atrás del tiempo que el cabezal debe mantenerse en esa posición.

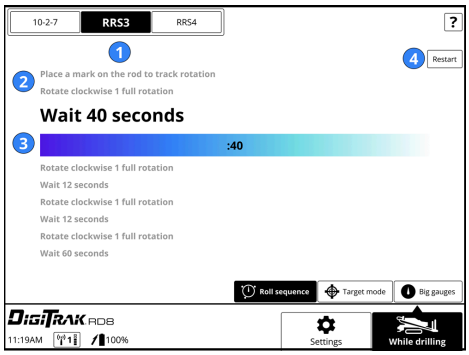

1. Secuencia de rotación seleccionada
2. Pasos (paso actual resaltado)
3. Temporizador
4. Botón de reinicio

> ⚠ Antes de iniciar una secuencia de rotación repetitiva (RRS3 o RRS4), marque la barra de perforación para poder confirmar visualmente su rotación.

Configuración inicial

REGISTRO DE EQUIPO EN EL PORTAL MYDCI

Registrar su equipo DCI en myDCI.digital-control.com le permite:

- Activar las garantías del producto
- Obtener y asignar suscripciones para equipos, como Trak-It para localizadores y pantallas ARES GENESIS, la aplicación R1 para la planificación de perforaciones o la aplicación LWD para transferir registros de perforación a un dispositivo
- Activar las opciones de rastreo en caso de robo Trak-It para localizadores Ares Genesis y pantallas RD8.

Para obtener más información sobre el portal myDCI y sobre cómo registrar su equipo y adquirir suscripciones, consulte el manual de myDCI en la aplicación DigiGuide.

Registrar su equipo DCI en myDCI.digital-control.com le permite:

- Activar las garantías del producto
- Obtener y asignar suscripciones para equipos, como la aplicación LWD para transferir registros de perforación a un dispositivo
- Activar las opciones de rastreo en caso de robo Trak-It para localizadores Ares Genesis y pantallas RD8.

Para obtener más información sobre el portal myDCI y sobre cómo registrar su equipo y adquirir suscripciones, consulte el manual de myDCI en la aplicación DigiGuide.

ENCENDIDO DEL EQUIPO Y VERIFICACIÓN DE LA TELEMETRÍA

PASO 1 DE 5

Instale el soporte de bola RAM en un lugar estable e inmovilice la bola con el ángulo deseado.

PASO 2 DE 5

Enchufe el conector con guía redondo del cable de alimentación en la parte posterior de la pantalla, y el otro extremo del cable en un puerto auxiliar de 10 a 28 VCC. La pantalla se encenderá automáticamente.

PASO 3 DE 5

Conecte la antena de telemetría.

PASO 4 DE 5

Encienda el localizador. Se mostrará automáticamente la pantalla de diales grandes.

PASO 5 DE 5

Compruebe si el canal de telemetría indicado en la parte inferior de la pantalla coincide con el canal de telemetría de su localizador.

Si necesita modificar el canal de telemetría, el localizador o la región de telemetría, mantenga presionado el canal de telemetría en la pantalla remota.



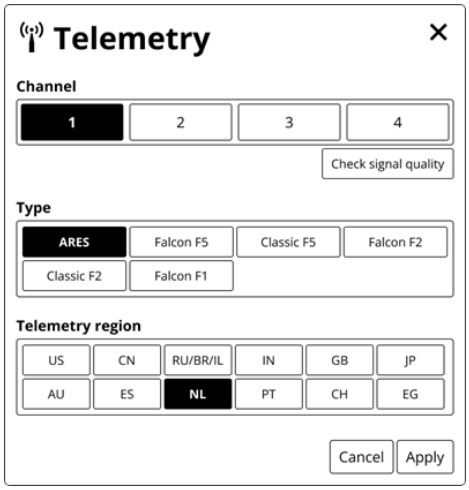

Si la intensidad de la señal es baja, cambie el canal de telemetría primero en el localizador y luego seleccione el mismo canal en el equipo. Para guardar el cambio, toque “Apply” (Aplicar) en la pantalla “Telemetry” (Telemetría).

ACTUALIZACIÓN DEL SOFTWARE DE LA PANTALLA A TRAVÉS DE WI-FI

PASO 1 DE 5

Antes de que empiece



Puede descargar actualizaciones de software con todas las funciones y mejoras disponibles para su Ceres a través de una red Wi-Fi o de puntos de acceso móvil estables. La pantalla se desconecta automáticamente de la red Wi-Fi una vez completada la actualización.

Para obtener más información sobre cómo conectarse a una red Wi-Fi desde la pantalla, consulte el artículo Administración de las conexiones Wi-Fi.

Para ver el contenido de las actualizaciones anteriores y de la versión actual del software, lea el artículo ¿Cuál es la versión de software más reciente para la pantalla RD8? en el Centro de ayuda de DCI.

Algunas actualizaciones de software son opcionales. Sin embargo, algunas características y funcionalidades no estarán disponibles sin el software actual. Si hay una actualización de software disponible, se muestra un mensaje en la página del equipo en el portal myDCI. También puede conectarse a una red Wi-Fi y buscar actualizaciones desde el menú “Settings” (Ajustes).

PASO 2 DE 5

Toque **Settings** (Ajustes).

PASO 3 DE 5

En la página **Settings** (Ajustes), toque **Software update** (Actualización del software).

PASO 4 DE 5

Seleccione la red que desee utilizar e introduzca la contraseña mediante el teclado en pantalla. La pantalla recordará la contraseña la próxima vez que se conecte.

Algunas redes Wi-Fi están ocultas porque no transmiten su SSID. Aun así, es posible conectarse a estas redes si se conocen: 1) el nombre o SSID de la red 2) el tipo de cifrado que usa la red 3) la contraseña de la red.

PASO 5 DE 5

En el momento de establecer conexión, la pantalla comprueba si hay actualizaciones.

- *Si el software del localizador está actualizado*, se muestra la versión actual con un mensaje. Seleccione **Close** (Cerrar) para volver al menú **Settings** (Ajustes).
- *Si el software necesita una actualización*, seleccione **Download and Install** (Descargar e instalar) y luego **Begin update** (Iniciar actualización). El localizador se reiniciará al terminar la actualización.
- *Si la actualización falla*, comuníquese con el soporte al cliente de DCI.

No apague la pantalla ni cambie de pantalla hasta que la actualización haya finalizado. El tiempo de la actualización variará según la velocidad de la conexión y puede tardar varios minutos. Si la pantalla está conectada a una batería, asegúrese de que la batería esté al menos a media carga para evitar que la actualización se interrumpa.

Configuración del lugar de trabajo

INSTALACIÓN DE LA ANTENA

PASO 1 DE 3

Asegúrese de que los conectores de la antena y de la pantalla estén limpios y libres de residuos, y de que el pin de la antena quede recto y en buen estado.



PASO 2 DE 3

Conecte la antena de telemetría.



PASO 3 DE 3

Para antenas largas tipo látigo y antenas Yagi: monte la antena lo más alto posible y sobre una superficie metálica para maximizar la recepción de la señal.

VERIFICACIÓN DE LOS DATOS

PASO 1 DE 2

Con el transmisor y el localizador emparejados y encendidos, compruebe si en la pantalla **Big gauges** (Diales grandes) aparecen datos como la inclinación, el alabeo y la temperatura.

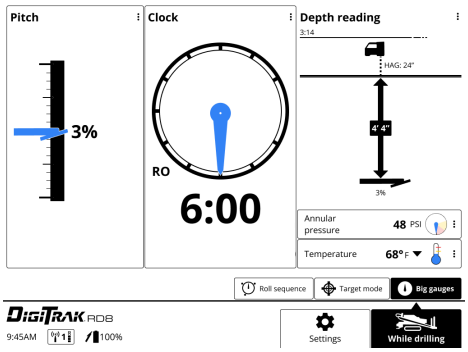

PASO 2 DE 2

Gire el transmisor sobre su eje para comprobar si el reloj indicador de rotación se mueve correspondientemente.



Durante la perforación

FUNCIONAMIENTO BÁSICO

PASO 1 DE 3

Los datos aparecen en la pantalla **Big gauges** (Diales grandes) tan pronto como el localizador recibe datos de un transmisor.

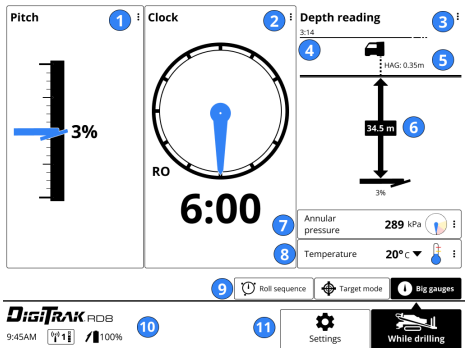

1. Panel de inclinación con dial
2. Panel con reloj de 24 posiciones (se muestra la corrección del alabeo del transmisor, RO)
3. Panel de lecturas de profundidad
4. Tiempo desde la última lectura de profundidad
5. HAG (altura sobre el suelo)
6. Profundidad/profundidad proyectada estimada enviada desde el localizador
7. Presión anular y advertencias
8. Temperatura y advertencias del transmisor
9. Funciones **While drilling** (Durante la perforación) (opción **Big gauges** (Diales grandes) seleccionada)
10. Estado (hora, canal e intensidad de telemetría, autonomía de la batería del transmisor)
11. Botones en pantalla (opción **While drilling** (Durante la perforación) seleccionada)

PASO 2 DE 3

Cuando el localizador envía una medición de profundidad sobre la línea de localización (LL), Ceres muestra la información recibida del transmisor en el panel **Depth reading** (Lectura de profundidad).

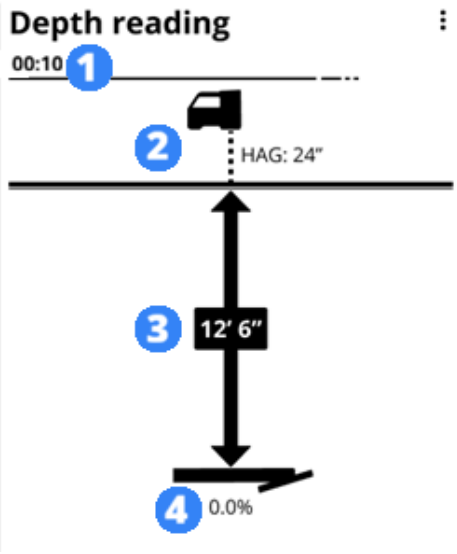

1. Temporizador de datos de profundidad
2. La función HAG está activada y muestra la altura sobre el suelo (con HAG desactivada, el localizador se visualizaría a nivel del suelo).
3. Profundidad
4. Cabeceo (inclinación longitudinal) en el momento de la lectura.

Los datos permanecen en pantalla durante cinco minutos, contados mediante el temporizador situado en la parte superior del panel **Depth reading** (Lectura de profundidad). Cada nueva lectura de profundidad reiniciará el temporizador.

Usuarios de Aurora. El panel de lecturas de profundidad no aparece resaltado en azul durante los primeros diez segundos.

Las lecturas de profundidad tomadas en el punto de localización trasero (RLP) seguirán mostrando una profundidad proyectada, pero esta será inexacta porque el localizador no puede determinar si se encuentra en el FLP o en el RLP.

PASO 3 DE 3

Al cabo de cinco minutos, la lectura de profundidad caducará y desaparecerá de la pantalla. Toque **Recall the last reading** (Recuperar la última lectura) si desea volver a mostrar esa información en una ventana emergente.

CAMBIO DE LAS FRECUENCIAS DEL TRANSMISOR MEDIANTE SECUENCIAS DE ROTACIÓN

PASO 1 DE 7

Antes de que empiece

Cambiar las bandas en el transmisor puede proporcionar mejores datos, mayor profundidad o mejores resultados de localización a medida que cambian las condiciones de interferencia. Las secuencias de rotación (hacer girar el cabezal de perforación sobre su eje longitudinal a determinadas posiciones de reloj) permiten a los operadores de perforación cambiar la frecuencia del transmisor sin necesidad de bajarse del equipo de perforación.

- **10-2-7 *** : utilice esta secuencia si se reciben datos indicando la posición de reloj del transmisor
- **RRS3 *** : utilice esta secuencia si no se reciben datos indicando la posición de reloj del transmisor

Para transmisores compatibles con **SnooZe *** : con el modo SnooZe activado, la secuencia **RRS4 *** permite activar y desactivar la señal del transmisor para ahorrar batería.

PASO 2 DE 7

En la pantalla **While Drilling** (Durante la perforación), toque la pestaña **Roll sequence** (Secuencia de rotación).

PASO 3 DE 7

Toque la secuencia de rotación que desea iniciar. Se mostrarán el reloj indicador de rotación y las instrucciones de la secuencia.

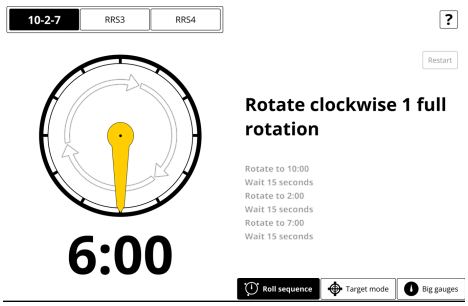

PASO 4 DE 7

Si el localizador tiene activada una **corrección del alabeo *** , usted puede:

- Entrar la corrección del alabeo y seleccionar Apply (Aplicar) para continuar.
- Desactivar la corrección del alabeo en el localizador y volver a iniciar esta secuencia de rotación. Consulte el manual DCI DigiGuide del localizador para obtener información sobre cómo desactivar la corrección del alabeo. No olvide volver a activar la corrección del alabeo en el localizador antes de comenzar a perforar.

PASO 5 DE 7

Mueva el cabezal de perforación siguiendo las instrucciones en pantalla. La aguja del reloj muestra la posición actual del cabezal de perforación y es amarilla al iniciar la secuencia. Los pasos de la secuencia aparecen a la derecha, con el paso actual en negrita.

Gire la aguja una vuelta completa en el sentido de las agujas del reloj. La aguja amarilla se vuelve azul al completarse la rotación. Una silueta de la aguja muestra dónde comenzó la rotación.



Gire la aguja hasta la posición de reloj indicada por la cuña azul. La aguja se vuelve azul cuando está en la posición correcta, y el temporizador cuenta cuánto tiempo debe mantenerse allí.



El cambio no se efectuará si el cabezal de perforación no se gira hasta la posición correcta y se mantiene ahí durante el tiempo indicado. Para reiniciar la secuencia de rotación, toque “Restart” (Reiniciar).

PASO 6 DE 7

La pantalla emitirá un pitido cuando la secuencia se complete. Cambie la frecuencia activa en el localizador. Si la corrección del alabeo está desactivada, vuelva a activarla en el localizador.

Consulte las instrucciones en el manual DCI DigiGuide del localizador.

PASO 7 DE 7

Toque **Big gauges** (Diales grandes) para comprobar si el cambio de frecuencia se realizó correctamente y si los datos del transmisor aparecen en pantalla.

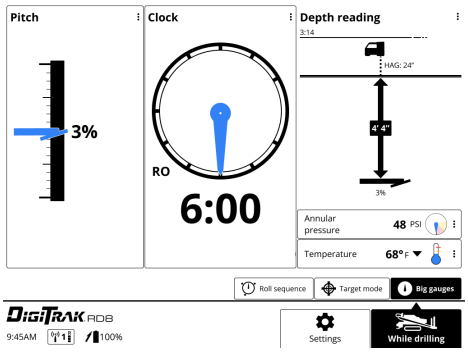

> ⚠ Si en la pantalla no aparecen datos, compruebe si el localizador ha cambiado de frecuencia y si está mostrando datos. Repita la secuencia de rotación si es necesario.

> ⚠ Si en algún momento desactivó la corrección del alabeo en el localizador, vuelva a activarla antes de continuar. Consulte las instrucciones en el manual DCI DigiGuide del localizador.

DEFINICIONES DEL GLOSARIO

*10-2-7 SECUENCIA DE RODAMIENTO

Seguir la secuencia de rotación cambia la frecuencia del transmisor. Después de marcar la varilla para seguir la rotación, realiza las siguientes rotaciones y mantén cada posición por el tiempo indicado.

1. Gira en sentido horario una rotación completa, espera 20 segundos.
2. Gira hasta las 10:00, espera 15 segundos.
3. Gira hasta las 2:00, espera 15 segundos.
4. Gira hasta las 4:00, espera 15 segundos.

La secuencia se puede hacer de manera manual o con la ayuda de la app XR® de Aurora® Display o la secuencia de giro RD8.

*RRS3

Repeating a roll sequence three times changes the transmitter frequency down-hole.

The sequence can be executed either manually or assisted by Aurora® Display's XR® App or the RD8 Roll Sequence.

*SNOOZE-MODE

For transmitters with SnooZe-mode, the transmitter can be turned off down-hole and turned back on as needed with a RRS4 roll to extend battery life.

*RRS4 (REPEATED ROLL SEQUENCE 4)

Repeated Roll Sequence 4 activates SnooZe mode, which turns off the transmitter while it is down-hole.

*ROLL OFFSET

Después de la perforación

LIMPIEZA

Para limpiar la pantalla y la carcasa, utilice un paño de microfibras o de algodón con agua y un detergente líquido suave.

⚠ Los productos de limpieza comerciales dañarán el revestimiento protector de la pantalla.

⚠ No lave a presión.

ALMACENAMIENTO

PASO 1 DE 2

Retire cuidadosamente la antena y guárdela en el estuche de transporte para evitar daños.

PASO 2 DE 2

Si dispone de ella, coloque la cubierta protectora de plástico sobre la pantalla.

Si la pantalla se puede separar del equipo de perforación, guárdela en el estuche de transporte del sistema protegida de impactos, humedad y temperaturas extremas.

⚠ La temperatura de almacenamiento y transporte debe mantenerse entre -40° y 149°F (-40° y 65°C).

Temas avanzados

PERSONALIZACIÓN DE LA PANTALLA

PASO 1 DE 4

Puede configurar la pantalla según sus preferencias personales.

- Unidades de distancia y de profundidad (pulgadas, pies decimales o sistema métrico)
- Temperatura (en grados Fahrenheit o Celsius) y niveles de las alertas roja y amarilla
- Presión anular (PSI, kPa o bar) y configuración de los niveles de alerta rojo y amarillo
- Indicador de inclinación longitudinal (porcentaje o decimal)
- **Idiomas ***
- Modo claro u oscuro de la pantalla
- Fecha y hora

PASO 2 DE 4

En cualquier pantalla, toque **Settings** (Ajustes).

PASO 3 DE 4

Seleccione la función de la pantalla que desee cambiar.

PASO 4 DE 4

Toque la opción deseada, haga los cambios necesarios y toque **Apply** (Aplicar) o **Okay** (Aceptar). Los cambios de configuración de la pantalla se aplican de inmediato y no modifican los ajustes del localizador.

DEFINICIONES DEL GLOSARIO

*RD8 LANGUAGES SUPPORTED

English (US)

汉语 (Chinese)

Dansk (Danish)

Nederlands (Dutch)

Français (French)

Deutsch (German)

हिन्दी, हिंदी (Hindi)

Italian (Italiano)

Polski (Polish)

Português brasileiro (Portugal-Brazil)

Español (Spanish)

Русский (Russian)

ADMINISTRACIÓN DE LAS CONEXIONES WI-FI DE LA PANTALLA

PASO 1 DE 5

Antes de que empiece

Se necesita una conexión Wi-Fi para comprobar si hay actualizaciones de software. Las redes conocidas son las redes Wi-Fi a las que su dispositivo se conectó previamente y guardó para usar en el futuro, incluyendo las contraseñas. Puede “olvidar” las redes que ya no quiera usar y quitarlas de la lista.

Si la contraseña cambió, es posible que tenga que volver a escribirla u olvidar la red guardada, volver a conectarse y entrar de nuevo la contraseña.

PASO 2 DE 5

Vaya a **Settings** (Ajustes) y toque **Wi-Fi**.

PASO 3 DE 5

En **Known Networks** (Redes conocidas), seleccione la red que quiere olvidar y quitar de la lista.

PASO 4 DE 5

Toque **Forget** (Olvidar).

PASO 5 DE 5

Toque la **X** en la esquina superior de la pantalla **Wi-Fi** para volver a la pantalla **Settings** (Ajustes).

RASTREO DE EQUIPOS DIGITRAK O MARCADO EN CASO DE ROBO

PASO 1 DE 5

Antes de que empiece

La suscripción a Trak-It en el portal myDCI permite rastrear la ubicación actual de algunos tipos de equipos DCI. La pestaña “Equipment map” (Mapa de equipos), ubicada en la página “Equipment list” (Lista de equipos) se actualiza periódicamente. Si un equipo se marca como robado o desaparecido en el portal myDCI, la frecuencia de estas actualizaciones aumenta. En algunos equipos, también se puede bloquear el acceso de los usuarios si es necesario.

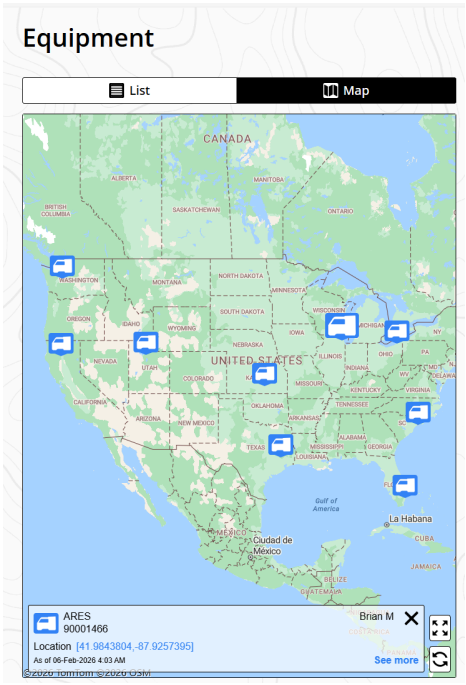

A partir de septiembre de 2026, puedes rastrear localizadores y pantallas remotas RD8, y bloquear a los usuarios en los localizadores rastreados.

Digital Control Inc. no es responsable de informar a las autoridades sobre equipos robados. El portal myDCI no dispone del historial de movimientos de los equipos.

PASO 2 DE 5

Vaya a https://mydci.digital-control.com y seleccione **Equipment** (Equipos) en el panel izquierdo.

PASO 3 DE 5

Seleccione la unidad que tenga una suscripción activa de TRAK-IT. El mapa muestra la última ubicación conocida de la unidad junto con la fecha y hora correspondientes.

PASO 4 DE 5

En la página de información del equipo, seleccione el icono **Options** (Opciones) en la esquina superior derecha.



PASO 5 DE 5

Seleccione **Mark as stolen** (Marcar como robado) y luego la opción que desee en la pantalla **Mark as stolen** (Marcar como robado):

- **Silent alarm** (Alarma silenciosa): Actualiza cada hora la ubicación GPS hasta que se agote la batería interna. No se envía ninguna otra notificación.

- **Lockout** (Bloquear) (solo en localizadores ARES) : Además de las actualizaciones GPS, puede impedir que otras personas utilicen el localizador. El localizador muestra un mensaje de bloqueo.

Puede cambiar la opción seleccionada en cualquier momento o volver al uso normal con rastreo de dos veces al día cuando lo desee.

TARGET STEERING (EL MODO OBJETIVO)

PASO 1 DE 8

Cosas que debería saber

El modo objetivo (en equipos ARES) y el modo **objetivo de referencia para el guiado *** (“Target Steering”, en equipos Falcon) solo deben utilizarse para mantener una trayectoria recta bajo tierra con cambios mínimos de cabeceo (inclinación longitudinal). Consulte las advertencias adicionales en el manual DCI DigiGuide de su localizador.

El guiado arriba/abajo presupone que no hay cabeceo (transmisor nivelado) y no debe utilizarse para cambios de inclinación significativos. La profundidad proyectada en la pantalla remota tiene en cuenta el cabeceo y debe utilizarse para tomar decisiones de guiado al realizar cambios de esta inclinación.

El algoritmo del modo **objetivo de referencia para el guiado *** (“Target Steering”) de DCI lleva al cabezal de perforación bajo el localizador a la **profundidad objetivo *** programada con un cabeceo del 0 %.

Puede haber casos en los que la profundidad proyectada aproximada sea cada vez mayor (o menor) de lo deseado y la bola indicadora de dirección indique que se requiere una corrección de guiado mayor. Esto se debe a que puede ser necesario un giro vertical adicional para que el cabezal de perforación quede nivelado bajo el localizador. Estas discrepancias potenciales deberían ser temporales y desaparecer a medida que las lecturas de cabeceo se aproximen al 0 %. Consulte la explicación detallada en el capítulo “Solución de problemas”.

PASO 2 DE 8

Una vez configurada la **profundidad objetivo *** en el localizador, la pantalla abre automáticamente la pantalla “Target mode” (Modo objetivo). La pestaña “Target mode” (Modo objetivo) aparece resaltada en el menú.

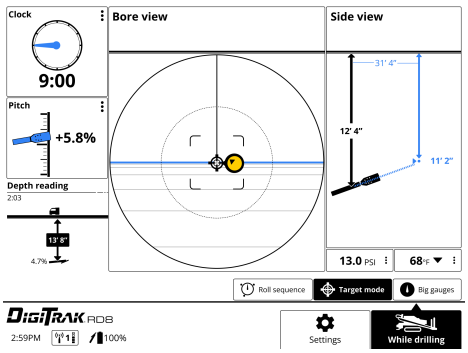

PASO 3 DE 8

Utilice el modo objetivo para comprobar si el guiado actual está alineado con el objetivo. La bola representa la posición actual del transmisor con respecto al objetivo. Si la bola se muestra en color negro, la perforación no se dirige hacia el objetivo. La flecha de la bola indica la dirección en la que se encuentra el objetivo.

Esta pantalla de ejemplo muestra que el cabezal de perforación no apunta al objetivo y que el sistema calcula que actualmente está 12 pies y 4 pulgadas por debajo del plano horizontal del localizador y que el objetivo está 31 pies y 4 pulgadas por delante. Si el cabezal de perforación mantiene la misma inclinación longitudinal, la profundidad proyectada en el objetivo será de 11 pies y 2 pulgadas.

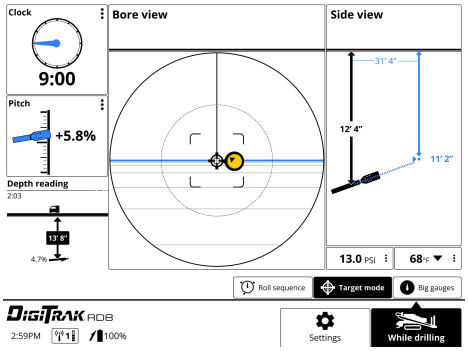

Cuanto más lejos esté el cabezal de perforación del localizador, menor será la precisión de la profundidad proyectada estimada. Por lo tanto, debe utilizarse únicamente como una estimación.

PASO 4 DE 8

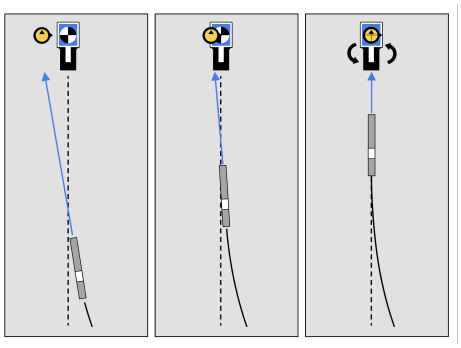

Realice los **pequeños ajustes de guiado** que sean necesarios para acercar la bola indicadora de guiado al objetivo.

> Cuanto más cerca esté el cabezal de perforación del localizador, más sensible será el indicador de guiado.

PASO 5 DE 8

Cuando el indicador de guiado esté centrado con respecto al objetivo y tanto las líneas como la bola se muestren en color azul, el cabezal de perforación estará correctamente alineado para perforar hacia el objetivo.

Esta pantalla muestra el cabezal de perforación correctamente alineado para alcanzar el objetivo 15 pulgadas y 8 pies por delante, con una profundidad proyectada estimada de 4 pulgadas y 11 pies, y que actualmente el cabezal de perforación se encuentra 4 pulgadas y 11 pies por debajo del plano horizontal del localizador.

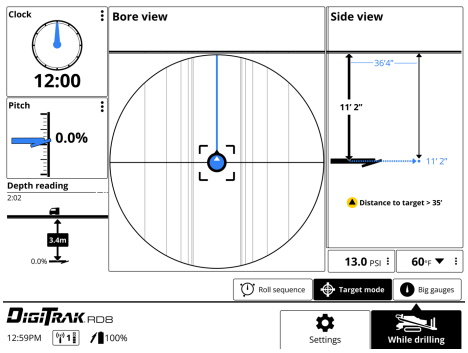

PASO 6 DE 8

Cuando la distancia horizontal sea casi igual a la profundidad actual, asegúrese de que el especialista en localización desplace el localizador más adelante para continuar usando el modo objetivo.

Si el cabezal de perforación sobrepasa este punto y la bola de guiado en la pantalla no está centrada, las indicaciones de guiado que aparecen en la pantalla remota pueden ser inexactas. Si la distancia horizontal llega a cero, todos los datos de guiado más allá de ese punto serán incorrectos.

PASO 7 DE 8

Si desea dejar de visualizar los datos del objetivo de referencia para el guiado, toque **While drilling** (Durante la perforación).

La pestaña “Target mode” (Modo objetivo) permanecerá disponible hasta que se apague la pantalla, independientemente de si se están recibiendo datos del objetivo de referencia para el guiado.

PASO 8 DE 8

La “profundidad proyectada estimada” del modo objetivo y del modo objetivo de referencia para el guiado es la profundidad a la que se prevé que estará el cabezal de perforación por debajo del localizador cuando llegue al destino si el usuario mantiene la inclinación actual.

Podrá estimar la profundidad del cabezal de perforación cuando este alcance el objetivo situado debajo del localizador. Cuanto más lejos esté el cabezal de perforación del localizador, menor será la precisión de la profundidad proyectada estimada. Por lo tanto, debe utilizarse únicamente como una estimación.

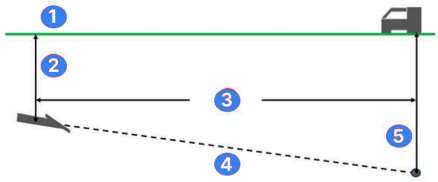

1. Terreno
2. **Profundidad del localizador ***
3. Distancia
4. Inclinación longitudinal
5. **Profundidad proyectada estimada ***

Puede haber casos en los que la profundidad proyectada estimada sea cada vez mayor (o menor) de lo deseado y la bola indicadora de guiado indique que se requiere una corrección de guiado mayor. Esto se debe a que puede ser necesario un giro vertical adicional para que el cabezal de perforación quede nivelado bajo el localizador. Estas discrepancias potenciales deberían ser temporales y desaparecer a medida que las lecturas de cabeceo se aproximen al 0 %. Consulte la explicación detallada en el capítulo “Solución de problemas”.

DEFINICIONES DEL GLOSARIO

*DIRECCIONAMIENTO POR OBJETIVO (TARGET STEERING)

Un valor programado en el localizador, por lo que puede colocarse delante del cabezal de perforación y usarse como objetivo de direccionamiento. El valor programado debe ser la profundidad deseada del transmisor cuando alcance el punto debajo del localizador. Si se coloca un localizador por encima del nivel del terreno, como para proporcionar una separación de la interferencia, esa altura debe agregarse a la profundidad deseada.

Nota: Si utiliza una Pantalla Compacta Falcon, solo estará disponible la información de direccionamiento izquierda/derecha. El localizador utilizado con la Pantalla Compacta Falcon todavía debe tener un ajuste de profundidad objetivo. Esta profundidad objetivo puede ser cualquier valor.

*PROFUNDIDAD OBJETIVO

Un valor programado en el localizador, por lo que puede colocarse delante de la caja del transmisor y usarse como objetivo de direccionamiento. El valor programado debe ser la profundidad deseada del transmisor cuando alcance el punto debajo del localizador. Si se coloca un localizador por encima del nivel del terreno, como para proporcionar una separación de la interferencia, esa altura debe agregarse a la profundidad deseada.

Nota: Si utiliza una Pantalla Compacta Falcon, solo estará disponible la información de direccionamiento izquierda / derecha. El localizador utilizado con la Pantalla Compacta Falcon todavía debe tener un ajuste de profundidad objetivo. Esta profundidad objetivo puede ser cualquier valor.

*PROFUNDIDAD DEL LOCALIZADOR

Es la profundidad mostrada en el localizador al transmisor.

*PROFUNDIDAD PROYECTADA ESTIMADA

La profundidad a la que se proyecta que estará el cabezal de perforación cuando alcance el destino debajo del localizador en el paso actual mientras se utiliza Target Steering.

TARGET MODE (MODO OBJETIVO) SIN PROFUNDIDAD

PASO 1 DE 6

Antes de que empiece

El método de guiado Target mode permite colocar el localizador delante del cabezal de perforación y utilizarlo como objetivo para el guiado.

Úselo para distanciar el localizador de la varilla de refuerzo que está causando la interferencia con la señal y para perforar donde no sea posible localizar el transmisor recorriendo la superficie del terreno.

Target mode solo debe utilizarse para trayectorias de perforación rectas, no para trayectorias curvas o con cambios de terreno ni para corregir perforaciones que se hayan desviado significativamente de su curso.

El guiado remoto es el modo objetivo (o “Target Steering”, con objetivo de referencia para el guiado) sin una profundidad objetivo, o cuando el objetivo está más de 35 pies por delante del transmisor.

PASO 2 DE 6

Cuando el modo objetivo (o “Target Steering”, con objetivo de referencia para el guiado) está activado en el localizador, la pantalla remota abre automáticamente la vista “Target mode” (Modo objetivo), y la pestaña “Target mode” (Modo objetivo) aparece resaltada.

Si tiene una profundidad objetivo, verá la pantalla estándar “Target mode” (Modo objetivo) y podrá utilizar el guiado en las direcciones arriba/abajo y derecha/izquierda. Consulte el artículo Localización con el modo objetivo para obtener más información.

Si no tiene una profundidad objetivo, solo podrá usar el modo objetivo con el guiado remoto para correcciones izquierda/derecha. El modo objetivo cambiará a una “vista de cañón” que no muestra la inclinación longitudinal en el panel de la vista de perforación.

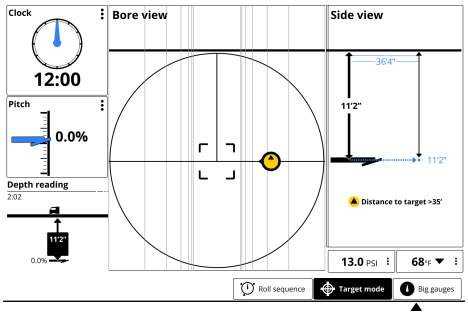

PASO 3 DE 6

Utilice el modo objetivo para comprobar si el guiado actual está alineado con el objetivo. Si la bola se muestra en color negro, la perforación no se dirige hacia el objetivo. La flecha de la bola indica la dirección en la que se encuentra el objetivo.

PASO 4 DE 6

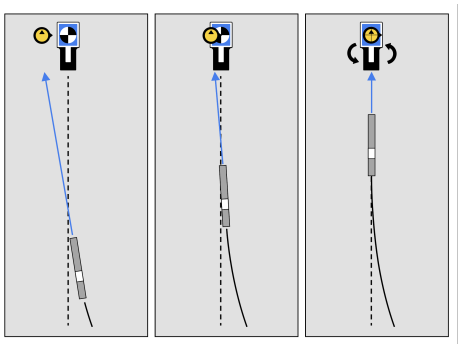

Realice los **pequeños ajustes de guiado** que sean necesarios para acercar la bola indicadora de guiado al objetivo.

> ⚠ Cuanto más cerca esté el cabezal de perforación del localizador, más sensible será el indicador de guiado.

PASO 5 DE 6

Cuando el indicador de guiado esté centrado con respecto al objetivo y tanto las líneas como la bola se muestren en color azul, el cabezal de perforación estará correctamente alineado para perforar hacia el objetivo.

Esta pantalla muestra la perforación correctamente alineada para alcanzar el objetivo en 36 pulgadas y 4 pies. El cabezal de perforación se encuentra actualmente 11 pulgadas y 2 pies por debajo del plano horizontal de la perforación, con una inclinación longitudinal de cero.

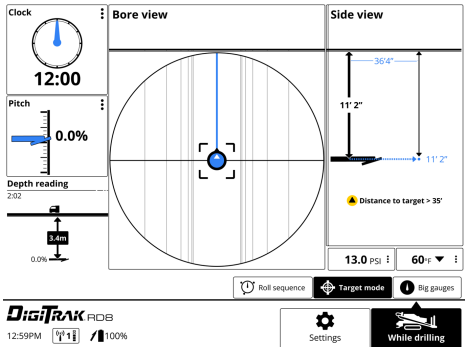

PASO 6 DE 6

Cuando la distancia horizontal sea casi igual a la profundidad actual, asegúrese de que el especialista en localización desplace el localizador más adelante para continuar usando el modo objetivo.

> ⚠ Si el cabezal de perforación sobrepasa este punto y la bola de guiado en la pantalla no está centrada, las indicaciones de guiado que aparecen en la pantalla remota pueden ser inexactas. Si la distancia horizontal llega a cero, todos los datos de guiado más allá de ese punto serán incorrectos.

COMPROBACIÓN DE LA CALIDAD DE LA SEÑAL DE TELEMETRÍA

PASO 1 DE 6

Antes de que empiece

La señal de telemetría transmite datos entre la pantalla remota y el localizador. Cuantas más barras muestre el icono de intensidad de telemetría, más fuerte será la señal. Puede elegir el canal con la señal más fuerte. La potencia de la señal puede variar de una obra a otra.

El canal y la potencia de la señal de telemetría se muestran en la esquina inferior izquierda de la pantalla remota y en la barra de estado del localizador.



> El canal de telemetría, el tipo de localizador y la región deben coincidir en la pantalla y en el localizador.

En la pantalla **Check signal quality** (Comprobar la calidad de la señal) puede ver un gráfico con la intensidad de la señal por cada canal o por cada nivel del ruido de fondo.

PASO 2 DE 6

En la pantalla remota, seleccione el botón **Settings** (Ajustes).

PASO 3 DE 6

En la pantalla **Settings** (Ajustes), seleccione **Telemetry** (Telemetría).

PASO 4 DE 6

En la pantalla **Telemetry** (Telemetría), puede cambiar el canal, el tipo de localizador o la región.

Para comprobar la calidad de la señal de telemetría en distintos canales, seleccione el botón **Check signal quality** (Comprobar la calidad de la señal) en el apartado **Channel** (Canal).

PASO 5 DE 6

En la pantalla **Check signal quality** (Comprobar la calidad de la señal), un gráfico muestra la intensidad de la señal de telemetría recibida por la pantalla remota. Cuanto mayores sean los picos, más fuerte será la señal.

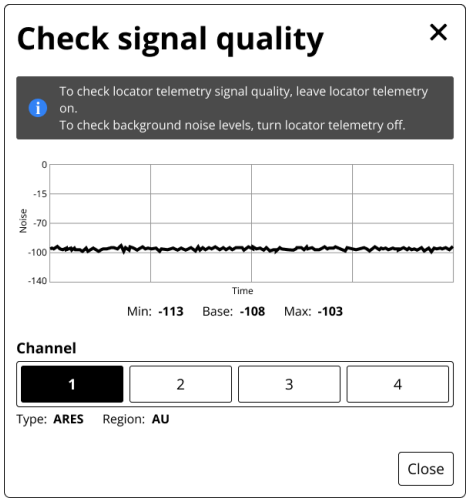

- Para comprobar el ruido de fondo, apague el localizador. Este es el nivel básico de ruido.
- Para comprobar los canales individuales, encienda el localizador y cambie de canal tanto en el localizador como en la pantalla remota. El canal con la mayor altura de señal ofrece la mejor recepción.

PASO 6 DE 6

Seleccione **Close** (Cerrar) para guardar los cambios, si los ha realizado. Para cerrar la página sin guardar los cambios, seleccione **X** en la esquina superior derecha.

Solución de problemas

FALTAN FUNCIONES EN LA PANTALLA RD8

PASO 1 DE 2

Comprobar si hay actualizaciones de software

Algunas funciones no están disponibles en la pantalla remota al momento de la entrega. Las nuevas funciones se incorporan mediante actualizaciones inalámbricas (OTA). Para consultar la lista de versiones más recientes y su contenido, acceda al sitio de soporte de DCI y consulte el artículo “FAQ” (Preguntas frecuentes) en la página de la pantalla RD8.

Para comprobar si hay actualizaciones disponibles para su pantalla:

1. En cualquier pantalla, toque **Settings** (Ajustes).
2. En la página **Settings** (Ajustes), toque **Software update** (Actualización del software).
3. Conectado a red WiFi.

En el momento de establecer conexión, la pantalla comprueba si hay actualizaciones.

- *Si el software del localizador está actualizado*, se muestra la versión actual con un mensaje. Seleccione **Close** (Cerrar) para volver al menú **Settings** (Ajustes).
- *Si el software necesita una actualización*, seleccione **Download and Install** (Descargar e instalar) y luego **Begin update** (Iniciar actualización). La pantalla se reiniciará al terminar la actualización.
- *Si la actualización falla*, comuníquese con el soporte al cliente de DCI.

Para obtener más información sobre las actualizaciones inalámbricas, consulte el artículo Update the display software over-the-air (Actualización del software de la pantalla de forma inalámbrica).

PASO 2 DE 2

Comprobación de las suscripciones a myDCI para la pantalla y el localizador

Algunas funciones requieren que la pantalla esté registrada a nombre de su empresa en el portal myDCI, y también pueden requerir que exista una suscripción vigente.

1. Inicie sesión en https://mydci.digital-control.com.
2. En **Equipment** (Equipos), busque este localizador mediante el número de serie.

Aparecerán las suscripciones de cada equipo junto con su fecha de vencimiento.

> Solo propietarios y administradores pueden agregar equipos y suscripciones. Si no puede acceder al portal myDCI, solicite al administrador de su cuenta de empresa que le envíe una invitación.

SIN SEÑAL EN LA PERFORADORA

PASO 1 DE 5

Levante el localizador del suelo y agregue la función Altura sobre el suelo (Height-above-ground, HAG) al localizador.

Los pasos para agregar la función HAG se explican en el manual del localizador, en la aplicación DCI DigiGuide.

PASO 2 DE 5

Compruebe el canal de telemetría, el tipo de localizador y la región del mundo.

Compruebe si el canal de telemetría indicado en la parte inferior de la pantalla coincide con el canal de telemetría de su localizador.

Si necesita modificar el canal de telemetría, el localizador o la región de telemetría, toque el canal de telemetría en la pantalla remota.



PASO 3 DE 5

Si hay alguna antena externa conectada a la pantalla remota, compruebe si presenta daños.

Asegúrese de que todos los pines internos estén intactos y límpielos con alcohol si los puntos de conexión parecen estar sucios.

PASO 4 DE 5

Si todavía no utiliza ninguna, puede ser necesario emplear una antena filtrada para reducir los efectos de las interferencias en la zona.

PASO 5 DE 5

Llame a DCI si necesita asistencia de diagnóstico adicional.

Referencia

ESPECIFICACIONES DEL PRODUCTO CERES



Identificadores de los productos:

- DRD8-FS - Montaje en peana propia
- DRD8-PM - Montaje en panel

Número de modelo:

- ADR8

Características

- Compatible con localizadores ARES, Falcon y F-series
- Actualizaciones inalámbricas
- Bluetooth
- Wi-Fi/BT y celular/GPS
- Rastreo de activos (requiere registrar el producto y una suscripción a myDCI)
- Permite monitorear la presión del fluido

- Asistencia para secuencias de rotación

Fuente de alimentación (con cable): 10 a 28 VCC

Corriente: 2.1 A como máximo

Controles: pantalla táctil

Pantalla gráfica: Pantalla LCD de 8.4 pulgadas (21.34 cm) a todo color

Salida de audio: Altavoz

Canales de telemetría: 4

Alcance de telemetría[1]: 548.64 m

Frecuencias de Bluetooth:

- BLE (Bluetooth Low Energy): Bandas de frecuencia de 2402 a 2480 MHz
- Potencia de transmisión: 0.00135 W (PIRE, Potencia Isotrópica Radiada Equivalente)

Temperatura de funcionamiento: -4 °F a 140 °F (-20 °C a 60 °C)

Dimensiones [2]: 7.63 x 7.63 x 0.68 pulgadas (194.6 mm x 194.6 mm x 17.1 mm)

Peso con peana (independiente, con peana incluida): 6.56 lb (2.98 kg)

Peso sin peana (montaje en panel): 3.74 lb (1.7 kg)

Localizadores compatibles: ARES, Falcon y F-series

Período de garantía: Un año a partir de la fecha de compra

1 - El alcance se puede aumentar con una antena receptora opcional de largo alcance.

2 - Las dimensiones no incluyen los accesorios de montaje.

CAMBIO DE PROFUNDIDAD DE UNA BARRA DE 6 PIES (1.8 M) SEGÚN EL CABECEO

Aumento de profundidad en pulgadas (cm)

% de pendiente	Aumento de profundidad en pulgadas (cm)	% de pendiente	Aumento de profundidad en pulgadas (cm)
1	0.6 (1.5)	14	8.4 (21.3)
2	1.2 (3.0)	15	9.0 (22.9)
3	1.8 (4.6)	16	9.6 (24.4)
4	2.4 (6.1)	17	10.2 (25.9)
5	3.0 (7.6)	18	10.8 (27.4)
6	3.6 (9.1)	19	11.4 (29.0)
7	4.2 (10.7)	20	12.0 (30.5)
8	4.8 (12.2)	21	12.6 (32.0)
9	5.4 (13.7)	22	13.2 (33.5)
10	6.0 (15.2)	23	13.8 (35.1)
11	6.6 (16.8)	24	14.4 (36.6)
12	7.2 (18.3)	25	15.0 (38.1)
13	7.8 (19.8)	26	15.6 (39.6)

% de pendiente	Aumento de profundidad en pulgadas (cm)	% de pendiente	Aumento de profundidad en pulgadas (cm)
27	16.2 (41.1)	41	24.6 (62.5)
28	16.8 (42.7)	42	25.2 (64.0)
29	17.4 (44.2)	43	25.8 (65.5)
30	18.0 (45.7)	44	26.4 (67.1)
31	18.6 (47.2)	45	27.0 (68.6)
32	19.2 (48.8)	46	27.6 (70.1)
33	19.8 (50.3)	47	28.2 (71.6)
34	20.4 (51.8)	50	30.0 (76.2)
35	21.0 (53.3)	55	33.0 (83.8)
36	21.6 (54.9)	60	36.0 (91.4)
37	22.2 (56.4)	70	42.0 (106.7)
38	22.8 (57.9)	80	48.0 (121.9)
39	23.4 (59.4)	90	54.0 (137.2)
40	24.0 (61.0)	100	60.0 (152.4)

Las pendientes entre 50 % y 100 % se proporcionan solo como referencia y no representan condiciones de perforación típicas. Todos los números están basados en cálculos matemáticos y no toman en cuenta las condiciones del terreno extremadamente suave o extremadamente duro, que pueden ocasionar que los valores de profundidad varíen.

CAMBIO DE PROFUNDIDAD DE LA BARRA DE 15 PIES SEGÚN LA INCLINACIÓN

Aumento de profundidad en pulgadas (cm)

% de pendiente	Aumento de profundidad en pulgadas (cm)	% de pendiente	Aumento de profundidad en pulgadas (cm)
1	2 (5)	16	28 (71)
2	4 (10)	17	30 (76)
3	5 (13)	18	32 (81)
4	7 (18)	19	34 (86)
5	9 (23)	20	35 (89)
6	11 (28)	21	37 (94)
7	13 (33)	22	39 (99)
8	14 (36)	23	40 (102)
9	16 (41)	24	42 (107)
10	18 (46)	25	44 (112)
11	20 (51)	26	45 (114)
12	21 (53)	27	47 (119)
13	23 (58)	28	49 (124)
14	25 (64)	29	50 (127)
15	27 (69)	30	52 (132)

% de pendiente	Aumento de profundidad en pulgadas (cm)	% de pendiente	Aumento de profundidad en pulgadas (cm)
31	53 (135)	43	71 (180)
32	55 (140)	44	72 (183)
33	56 (142)	45	74 (188)
34	58 (147)	46	75 (191)
35	59 (150)	47	77 (196)
36	61 (155)	50	80 (203)
37	62 (157)	55	87 (221)
38	64 (163)	60	93 (236)
39	65 (165)	70	103 (262)
40	67 (170)	80	112 (284)
41	68 (173)	90	120 (305)
42	70 (178)	100	127 (323)

Las pendientes entre 50 % y 100 % se proporcionan solo como referencia y no representan condiciones de perforación típicas. Todos los números están basados en cálculos matemáticos y no toman en cuenta las condiciones del terreno extremadamente suave o extremadamente duro, que pueden ocasionar que los valores de profundidad varíen.

RD8 VIDEOS

PASO 1 DE 2

Vea una selección de vídeos de formación o visite la biblioteca completa de vídeos de formación de DigiTrak en www.Youtube.com/DCIKent.

> Algunos videos solo están disponibles en inglés. Activa los subtítulos y la traducción automática.

PASO 2 DE 2

Vea el video en YouTube:
Bienvenido a RD8: Nuestra Pantalla Remota de Próxima Generación - Inglés (7:13 min)
https://youtu.be/PMYLo3NaUIk?si=Y-HmSI9_en948CLf

Contáctenos

DCI EE.UU.

19625 62nd Ave S, Suite B103

Kent, WA USA 98032

DCI@digital-control.com

EE.UU. Y CANADÁ
1.800.288.3610

INTERNACIONAL
1.425.251.0559

DCI Australia

2/9 Frinton Street Southport

Queensland 4215 Australia

DCI.Australia@digital-control.com

AUSTRALIA
+61.7.5531.4283

INTERNACIONAL
+61.7.5531.2617

DCI China

368 Xingle Road Huacao Town

Minhang District Shanghai 201107 China

DCI.China@digital-control.com

CHINA
400-100-8708

INTERNACIONAL
+86.21.6432.5186

DCI Europa

Brückenstraße 2

97828 Marktheidenfeld Germany

DCI.Europe@digital-control.com

EUROPA
+49.9391.810.6100

INTERNACIONAL
+49.9391.810.6109

DCI India

Unit No. 1022, 10th Floor DLF Tower B Jasola

District Center

New Delhi 110025 India

DCI.India@digital-control.com

INDIA
+91.11.4507.0444

INTERNACIONAL
+91.11.4507.0440

DCI Filipinas

404-405 Energy Opt. Bldg Prime St, Madrigal

Business Park 2

Alabang Muntinlupa City 1780 Philippines

DCI.Philippines@digital-control.com

FILIPINAS
(02)79802647

INTERNACIONAL
+632-79802647